P1=P6=P23=P36=P38

S1=S6=S23=S32=S35=S36=S38=S40

PLANTA
ESC 1:25

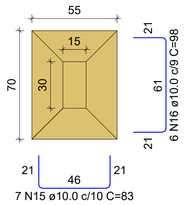

7 N15 ø10.0 c/10 C=83

Solo com capacidade de suporte > 1.50 kgf/cm²
Solo compactado sobre a sapata
peso específico > 1600.00 kgf/m³

CORTE
ESC 1:25

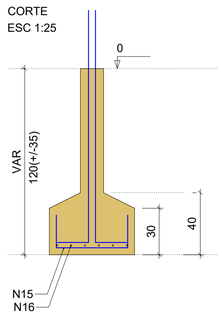

BALDRAME - L1

SEÇÃO
ESC 1:20

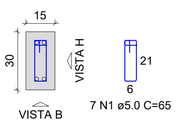

7 N1 ø5.0 C=65

VISTA H
ESC 1:25

VISTA B
ESC 1:25

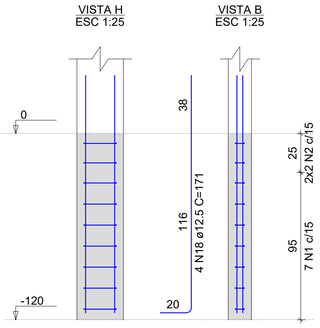

P33=P35=P40

BALDRAME - L1

SEÇÃO
ESC 1:20

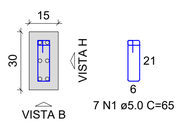

7 N1 ø5.0 C=65

VISTA H
ESC 1:25

VISTA B
ESC 1:25

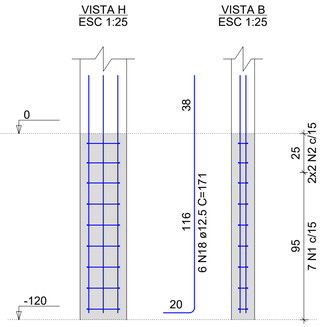

P2=P5=P9=P12=P17=P18=P19=P26=P28

S2=S5=S9=S12=S16=S18=S19=S25=S28

PLANTA
ESC 1:25

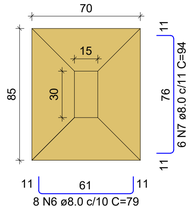

Solo com capacidade de suporte > 1.50 kgf/cm²
Solo compactado sobre a sapata
peso específico > 1600.00 kgf/m³

CORTE
ESC 1:25

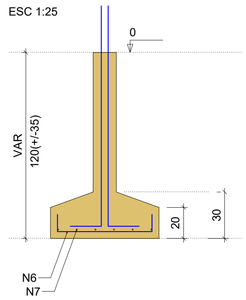

BALDRAME - L1

SEÇÃO
ESC 1:20

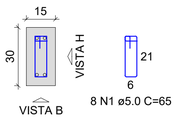

8 N1 ø5.0 C=65

VISTA H
ESC 1:25

VISTA B
ESC 1:25

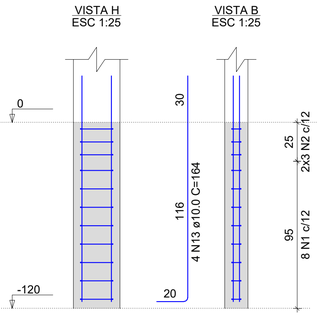

P3=P4=P8=P10=P11=P13

PLANTA
ESC 1:25

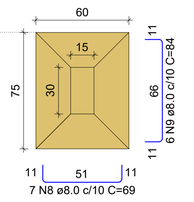

Solo com capacidade de suporte > 1.50 kgf/cm²
Solo compactado sobre a sapata
peso específico > 1600.00 kgf/m³

CORTE
ESC 1:25

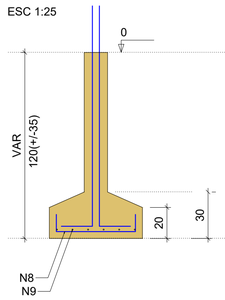

BALDRAME - L1

SEÇÃO
ESC 1:20

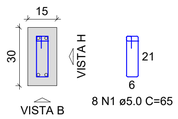

8 N1 ø5.0 C=65

VISTA H
ESC 1:25

VISTA B
ESC 1:25

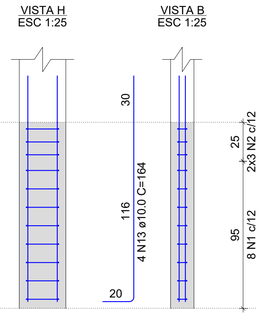

P14

S14=S27

PLANTA
ESC 1:25

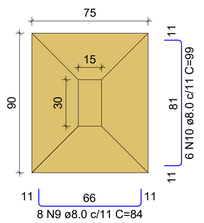

Solo com capacidade de suporte > 1.50 kgf/cm²
Solo compactado sobre a sapata
peso específico > 1600.00 kgf/m³

CORTE
ESC 1:25

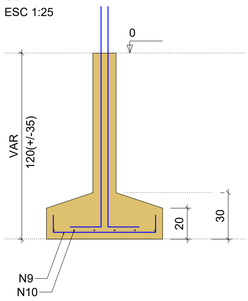

BALDRAME - L1

SEÇÃO
ESC 1:20

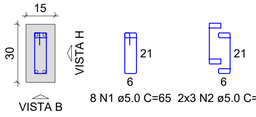

8 N1 ø5.0 C=65 2x3 N2 ø5.0 C=45

VISTA H
ESC 1:25

VISTA B
ESC 1:25

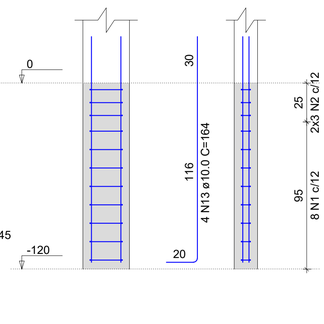

P27

BALDRAME - L1

SEÇÃO
ESC 1:20

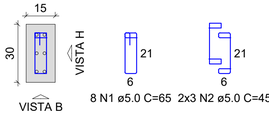

8 N1 ø5.0 C=65 2x3 N2 ø5.0 C=45

VISTA H
ESC 1:25

VISTA B
ESC 1:25

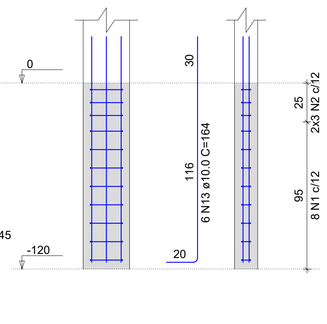

P15=P24

S15=S24

PLANTA
ESC 1:25

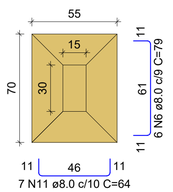

Solo com capacidade de suporte > 1.50 kgf/cm²
Solo compactado sobre a sapata
peso específico > 1600.00 kgf/m³

CORTE
ESC 1:25

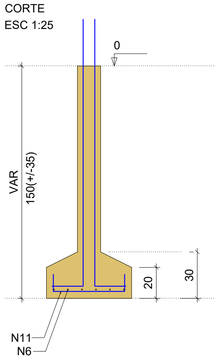

BALDRAME - L1

SEÇÃO
ESC 1:20

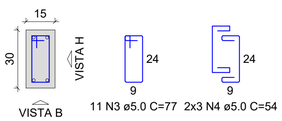

11 N3 ø5.0 C=77 2x3 N4 ø5.0 C=54

VISTA H
ESC 1:25

VISTA B
ESC 1:25

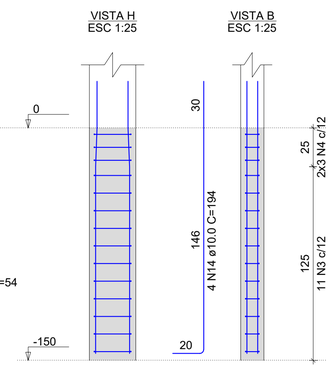

GeoNorte
Projetos e Topografia

GEONORTE PROJETOS LTDA.
Av. Brasil, 79, sala 09, Centro - Xanxerê (SC) - 89820-000
www.geonorte.net.br / contato@geonorte.net.br
Telefone: (49) 3433-8176

PROJETO:
ESTRUTURAL - AMPLIAÇÃO E REFORMA CENTRO COMUNITÁRIO

LOCALICADES:
MUNICÍPIO: Bom Jesus — ESTADO UF: SC
DATA: 07/2025 — ESCALA: indicada

Conteúdo:
SAPATAS 01

Folha:
04/16

Prop.:
PREFEITURA MUNICIPAL DE BOM JESUS - SC
CNPJ: 01.551.148/0001-87

Resp. Téc.
ANDRÉ VINICIUS GRANDO LORENZON
ENGENHEIRO CIVIL
CREA-SC 198.027-8